PAPIK®

MEMORIA DE CALIDAD





K-LLAVANERES



ÍNDICE

1. SISTEMA CONSCTRUCTIVO 4
2. MEMORIA DE ACABADOS 11

1. SISTEMA CONSTRUCTIVO

1.1 Cimentación y trabajos previos
1.2 Sistema Eskimohaus. Estructura de entramado ligero de madera y Certificación
1.3 Muros verticales
1.4 Cubierta y forjados
1.5 Ventanas y puerta de entrada
1.6 Tabiques interiores

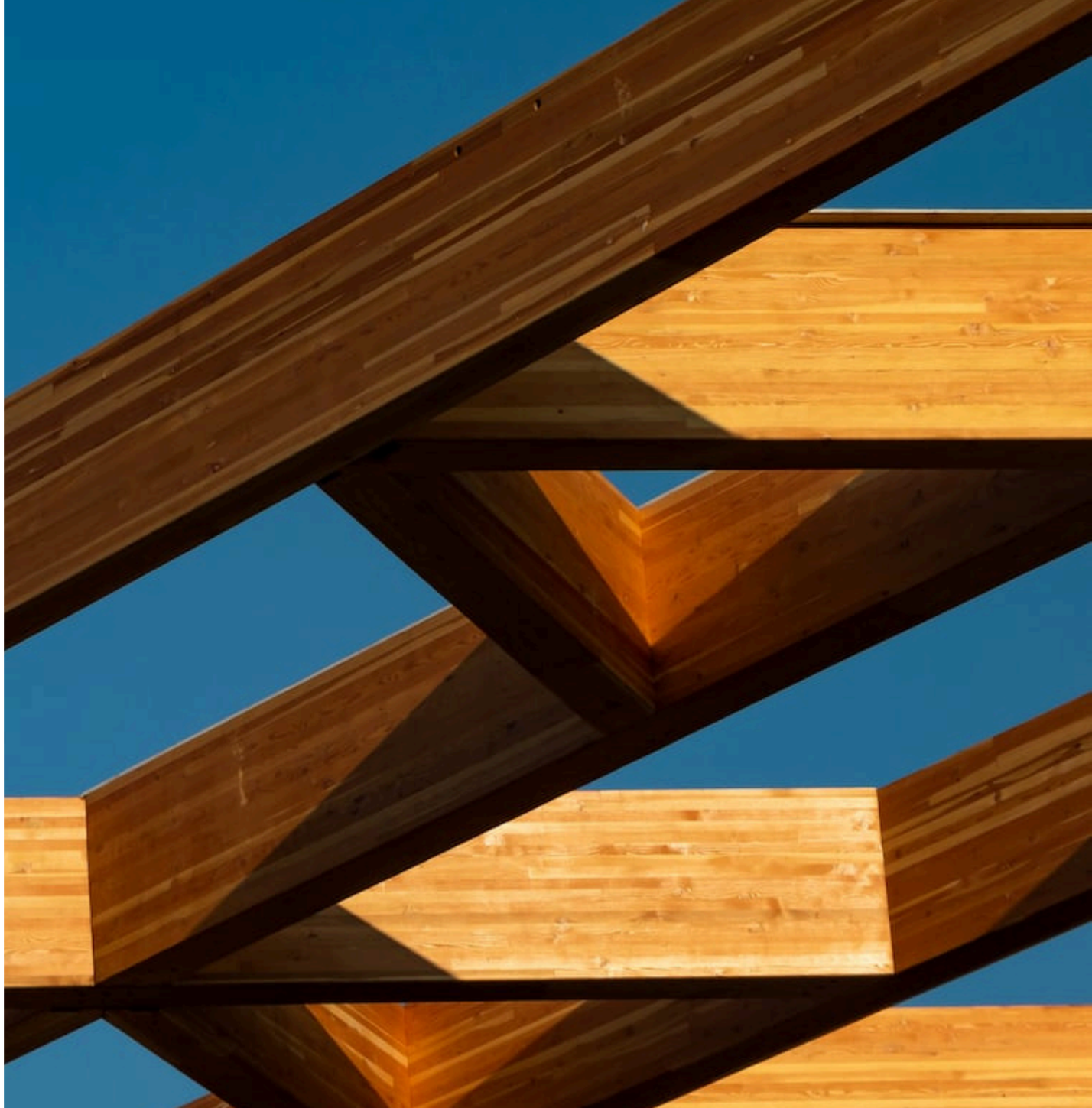

1.1 CIMENTACIÓN Y TRABAJOS PREVIOS

La cimentación es la primera fase de la obra que supone el rasgo de partida en el proceso de ejecución de una casa. Normalmente se acompaña de una serie de trabajos previos de movimientos de tierras, creación de muros de contención y muros perimetrales, preparación de drenajes y tubos de conexión al alcantarillado, entre otros, que dependerán primero, del tipo de suelo que tenga el terreno y segundo de la topografía. Es necesario que todos estos trabajos queden bien terminados antes de la entrada del equipo de Papik para que no se solapen tareas que puedan complicar la logística. Sin embargo, es importante que los cuadros de luz y el agua provisionales estén instalados.

Las funciones de la losa son separar del terreno impidiendo la entrada de humedades, insectos y termitas así como almacenar el calor de la casa aprovechando la inercia térmica del hormigón y el aislamiento de la parte inferior. Constructivamente, la losa de hormigón puede quedar separada del terreno con un forjado sanitario o con una capa de aislamiento de 10cm por la parte inferior. La losa deberá nivelarse con un mortero autonivelante por la parte superior para garantizar una superficie plana donde poner el suelo laminado. Este mortero lo llevará a cabo el mismo equipo que realice la cimentación. En cuanto la losa de hormigón y los trabajos previos han finalizado el equipo de montadores de Papik llega a obra para empezar los trabajos de levantamiento de la estructura de madera del Sistema Eskimohaus.

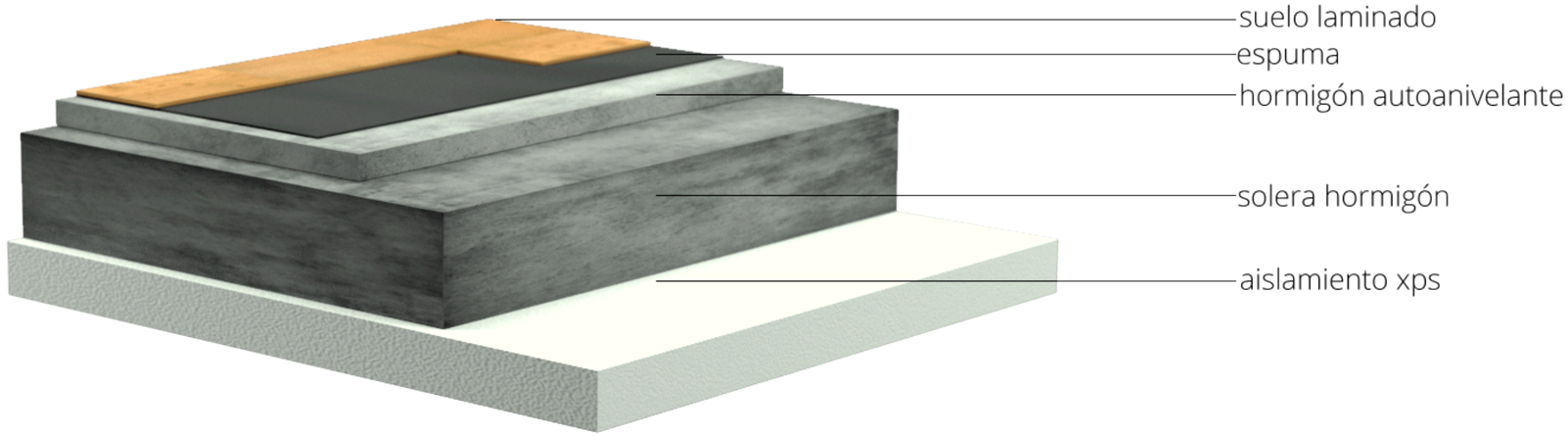



1.2 SISTEMA ESKIMOHAUS

El Sistema Eskimohaus tiene una estructura de entramado ligero de madera elaborado "in situ" en obra permitiendo un control exhaustivo de los detalles de uniones y un correcto tratamiento del envolvente térmico, a fin de asegurar las mínimas infiltraciones de aire y pérdidas energéticas.

Conceptualmente se compone de una estructura vertical de listones de madera maciza C24 y forjado unidireccional de vigas laminadas GL24 que apoyan sobre estas paredes. Éste esqueleto va revestido con tableros de O.S.B. y Superpan y los espacios interiores resultantes se llenan de aislamiento. La continuidad del aislamiento térmico y la hermeticidad al paso del aire queda asegurada en toda la envolvente térmica minimizando las pérdidas energéticas. Con la instalación de ventanas con bajas transmitancias, cristales bajo emisivos y la máquina de ventilación mecánica con recuperador de calor, se consigue reducir la demanda de energía hasta cumplir con los criterios Passivhaus.

El Sistema Eskimohaus incluye, de base, la construcción de los elementos que conforman el envolvente térmico (estructura vertical, cubierta y forjados, puerta de entrada y ventanas) así como particiones interiores. A continuación se detalla cada uno de estos elementos.

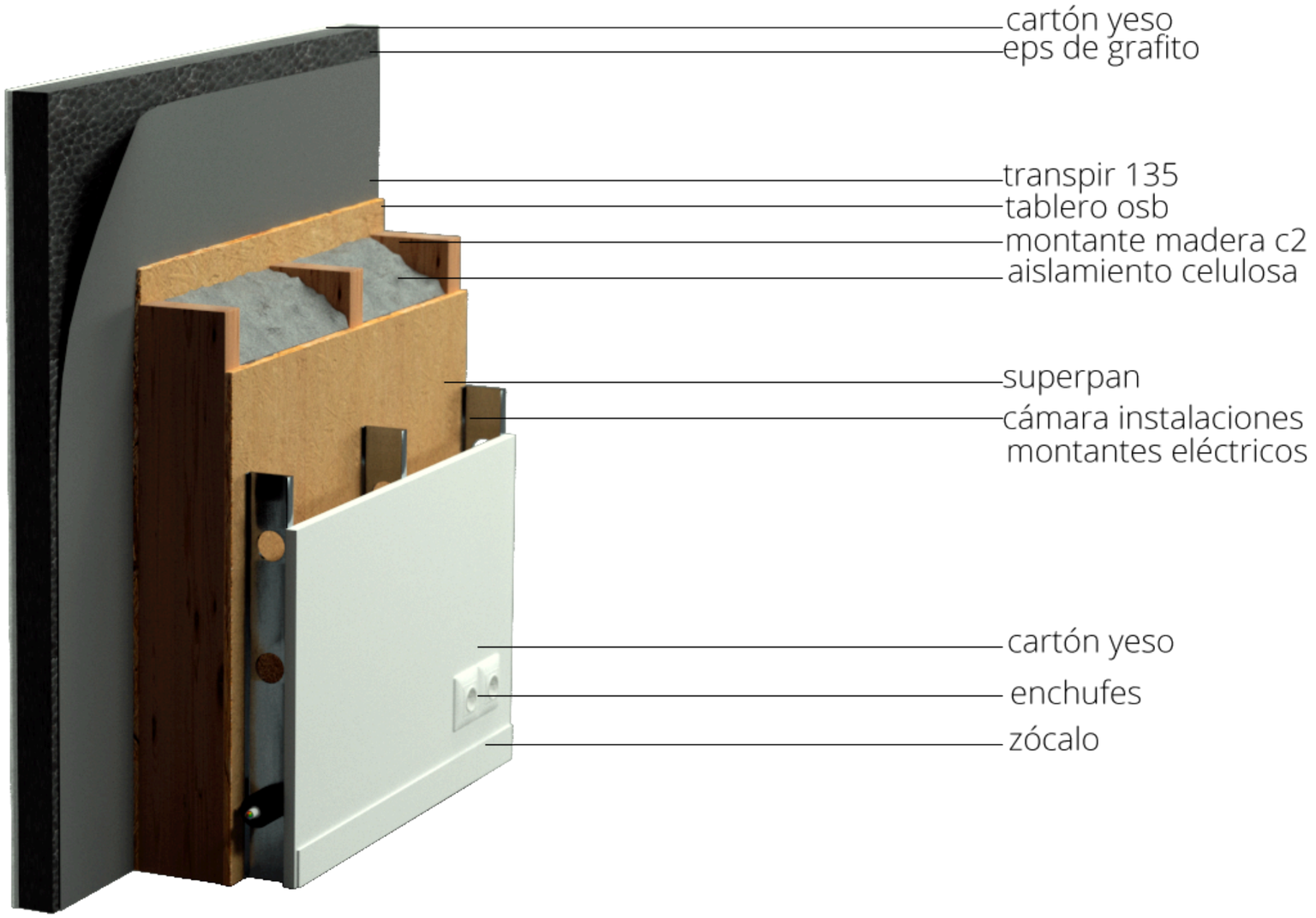

1.3 MUROS VERTICALES

Los muros verticales se conforman por la estructura de listones de madera de sección 145 x 45 milímetros recubiertos por tableros de O.S.B. en la parte exterior y Superpan por la interior. La cámara resultante se llena con aislamiento de celulosa insuflada. Esta estructura de madera se recubre con una barrera de vapor (lámina impermeable y transpirable) para protegerla de los agentes externos. Por la parte exterior se añade un aislamiento base de 6cm que se recubre con S.A.T.E. o con una fachada ventilada de madera natural, sintética o un panel compuesto de madera y cemento (Viroc).

Por la parte interior se hace un trasdosado para el paso de las instalaciones de 65cm acabada con una placa de cartón yeso.

1.4 CUBIERTA Y FORJADOS

La cubierta y los forjados están formados por la estructura horizontal de forjado unidireccional de vigas laminadas GL24 de sección 120 x 240 milímetros. Al igual que en los muros verticales, van recubiertas de tableros de Superpan por la parte superior y O.S.B. por la inferior y aislados por el interior con celulosa insuflada. Por la parte superior se recubre la madera con la barrera de fusión (lámina impermeable y transpirable) y se construye la subestructura de rastrillos de madera que dará las pendientes para el desagüe y creará una cámara ventilada que funcionará como almohada térmica. Los rastrillos se recubren con tableros de Superpan y se impermeabilizan con tela asfáltica y tela autoprotegida encima. El acabado de cubierta también se puede realizar con teja árabe o panel sandwich.

La experiencia de estos últimos años nos acerca a soluciones de cubierta tradicionales que expulsan el agua fuera de la casa canalizándola por el exterior en lugar de pasar tubos por el interior de paredes o de la propia casa. Esto facilita la expulsión de aguas frente a lluvias torrenciales que cada vez son más frecuentes.



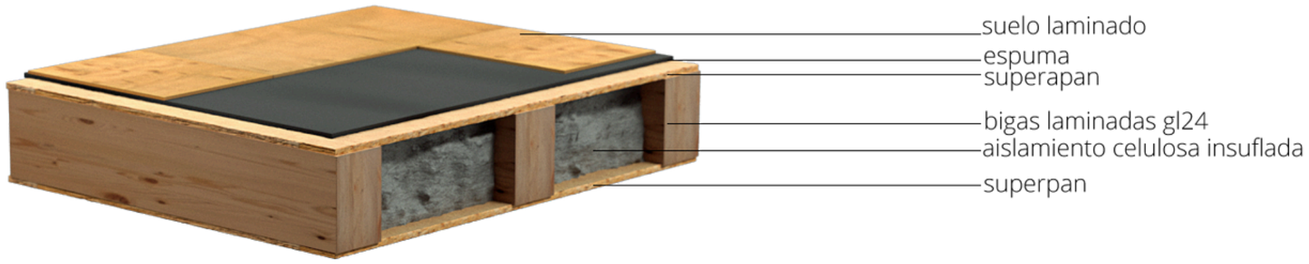

1.4 VENTANAS Y PUERTAS DE ENTRADA

Las ventanas y puertas de entrada son los elementos de la envolvente térmica con más requisitos técnicos ya que deben permitir ser practicables, transparentes, impermeables y bien aisladas.

Por eso trabajamos con los mejores fabricantes y con modelos con certificación Passivhaus siempre que el proyecto lo requiera. Pueden ser de madera, madera-aluminio y pvc, pero todas ellas con valores de transmitancias muy bajos que disminuyen mucho las pérdidas energéticas.

1.5 TABIQUES INTERIORES

Los tabiques interiores se realizan también con listones de madera de 65x45 recubiertos con tableros de O.S.B. y cartón yeso. Éste permite un acabado moderno y limpio que puede ir revestido con cerámica en cocina y baños y, además, aumenta las cualidades ignífugas de la casa.





K-LLAVANERES

2. MEMORIA DE ACABADOS

2.1 Aislamiento exterior
- EPS de grafito
- Lana de roca
- Fibra de madera
- Corcho

2.2 Revestimiento exterior
- S.A.T.E.
- Fachada ventilada

2.3 Revestimiento interior
- Cartón yeso
- Tablero tricapa
- Placa de fibra de yeso-papel
- Tablero OSB

2.4 Persianas, cristales y carpintería
- Persianas graduables y apilables
- Cristales
- Carpintería: ventanas
- Carpintería: puerta de acceso

2.5 Ventilación, ACS y calefacción
- Ventilación simple y mecánica
- ACS y calefacción

2.6 Acabados interiores
- Pintura
- Puertas y pomos
- Suelo laminado y zócalo
- Mecanismos
- Telecomunicaciones
- Iluminación
- Baño
- Cocina
- Escalera

2.7 Extras
- Placas solares

Este simbolo indica los elementos incluidos dentro del presupuesto base.



K-BEGUES



K-ARGENTONA

2.1 AISLAMIENTO EXTERIOR

EPS DE GRAFITO

Poliestireno expandible para la producción de espuma de color granito con propiedades de aislamiento térmico considerablemente mejoradas, especialmente en la gama de densidades aparentemente bajas.

Características

Las partículas negras, en forma de perlas, se transforman en una espuma rígida color granito, que tiene capacidad de aislamiento térmico considerablemente mayor que la de los materiales de aislamiento EPS usuales hasta la fecha.

Las ventajas referentes a la técnica de aplicación que resultan de la menor densidad aparente y de la excelente capacidad de aislamiento de las espumas rígidas abren nuevos campos de aplicación y permiten encontrar soluciones de aislamiento económicas.

Grosor

4, 6 (base), 8, 10 cm

https://www.papik.cat/arxius/Neopor.pdf



2.1 AISLAMIENTO EXTERIOR

LANA DE ROCA (eco)

La lana de roca ofrece además de una protección térmica excelente, cuatro ventajas adicionales. La lana de roca protege contra el fuego las estructuras de los edificios al actuar como una barrera ignífuga que permite ganar tiempo para la evacuación de las personas. También ofrece unas propiedades acústicas excepcionales, buen rendimiento durante varias generaciones y un sólido perfil medioambiental.

Características

- Protección contra el fuego
- Confort acústico
- Durabilidad
- Materiales sostenibles

Grosor

6 (base) y 10 cm

https://www.papik.cat/arxius/rockwool.pdf



K-MATADEPERA

2.1 AISLAMIENTO EXTERIOR

FIBRA DE MADERA (eco)

Panel aislante, con multitud de aplicaciones, para soluciones de cubierta, fachada y suelos (siempre debidamente protegido). Sus propiedades como aislante, su inercia térmica y resistencia a la presión, junto al formato del panel y facilidad de manipulación, hacen que este material sea ideal para ser usado en una amplia gama de soluciones constructivas.

Características

- Panel aislante universal y multifuncional
- Aislamiento efectivo para regular las pérdidas en invierno y el calor en verano
- Resistencia adicional probada al fuego y al ruido

Grosor

6 (base) y 10 cm

https://www.papik.cat/arxius/Pavatherm_Fibradefusta.pdfusp=sharing



2.1 AISLAMIENTO EXTERIOR

CORCHO (eco)

Los paneles de corcho expandido son un producto de corcho natural que ha sufrido un proceso térmico de tostado. Esta operación comporta la fusión de la suberina, un biopolímero presente en la estructura celular del corcho que actúa como aglutinante y permite la conformación del material en placas de forma totalmente natural sin necesidad de ningún aditivo químico. Pueden quedar a la vista o se pueden recubrir con S.A.T.E.

Características

- 100% natural y totalmente reciclable
- Disipador de CO2 (carbono negativo)
- Excelente aislamiento térmico, acústico y antivibraciones
- Durabilidad casi ilimitada, manteniendo características técnicas
- Calidad del aire interior A +

Grosor

6 (base) y 10 cm

https://www.papik.cat/arxius/suro-aglocork.pdf





K-MATADEPERA


K-LLAVANERES

2.2 REVESTIMIENTO EXTERIOR

S.A.T.E.

S.A.T.E. son las siglas de Sistema de Aislamiento Térmico por el Exterior y se utiliza para mejorar el confort y la eficiencia energética en edificios nuevos y existentes.

Los S.A.T.E. son el resultado de combinar un material aislante térmico, y en algunos casos acústico, con un revestimiento de acabado decorativo. También dan respuesta a las diferentes necesidades de ahorro energético, a la vez que contribuyen a mejorar las condiciones de confort en el interior de la vivienda. Aportan una durabilidad extra a la fachada, manteniendo la transpirabilidad del edificio.

Características

- Reduce de forma significativa la transmisión térmica a través de paredes exteriores
- Reduce los costes de calefacción y enfriamiento en un 50% o más
- Aumenta el confort tanto en climas cálidos como fríos
- Aumenta la higiene del edificio, ayudando a prevenir la formación de moho

https://www.papik.cat/arxius/guia-SATE-Weber.pdf



2.2 REVESTIMIENTO EXTERIOR

FACHADA VENTILADA

PANEL COMPUESTO DE MADERA Y CEMENTO (CBPB)

El CBPB es un panel compuesto, constituido por una mezcla de partículas de madera y cemento, denominado Cement Bonded Particle Board (CBPB). Combina la flexibilidad de la madera con la resistencia y durabilidad del cemento, permitiendo una amplia gama de aplicaciones tanto en interior como en exterior.

El panel presenta un aspecto heterogéneo, con diferentes tonalidades distribuidas aleatoriamente, resultantes de los colores naturales de las materias primas utilizadas y las reacciones químicas.

Características

- Aislante térmico
- Aislante acústico
- Resistente al fuego
- Hidrófugo
- Resistente a hongos y termitas

https://www.papik.cat/arxius/viroc.pdf



2.2 REVESTIMIENTO EXTERIOR

FACHADA VENTILADA

FACHADA DE MADERA NATURAL

Características

-Versatilidad en formatos y especies

-Material 100% reciclable y ecológico

-La madera es un aislante térmico y acústico natural

-Apariencia natural y adaptabilidad a cualquier estilo arquitectónico y/o decorativo

-Coste comparativamente bajo

FACHADA DE MADERA SINTÉTICA

Características

-Máxima durabilidad

-Bajo mantenimiento

-Estética natural


K-LLAVANERES

2.3 REVESTIMIENTO INTERIOR

CARTÓN YESO

El cartón yeso o también conocido como Pladur es un material de construcción muy versátil y utilizado tanto para la construcción de tabiques interiores, falsos techos como paredes.

El cartón yeso básicamente está formado por una placa de yeso laminado entre dos capas de cartón, por lo que sus componentes principales son yeso y celulosa, de forma que se combina la buena resistencia a la compresión del yeso con la buena resistencia a la flexión que le da el cartón.

TABLERO TRICAPA

Un tablero tricapa es un tablero de madera maciza compuesto por tres capas pegadas para conseguir una mayor estabilidad y resistencia a la flexión. Está dentro de los que podemos llamar tableros o madera estructural, es decir, se utiliza con fines decorativos.



K-MARISTANY

2.3 REVESTIMIENTO INTERIOR

PLACA DE FIBRA DE YESO-PAPEL (FERMACELL)

Panel de fibra yeso homogéneo con 4 cantos rebajados y fabricado a base de yeso y fibras de papel reciclado hidrofugado en fábrica, sin otros conglomerantes, perfecto para utilizar en construcciones húmedas de tabiquería y techos de interior, como en cocinas y baños, o sem intemperie, con necesidad de resistencia.

Se caracteriza por la reducción de espesor a través de una ligera pendiente en los bordes así como de un biselado en el canto del panel, por lo que las construcciones se ejecutan con facilidad y rapidez, sin juntas.

Ofrece una alta resistencia al fuego y la humedad y una gran durabilidad gracias al proceso de fabricación especial y la mezcla homogénea de los componentes naturales. Además contribuye al confort climático y asegura la salubridad de los espacios. El tratamiento de juntas una vez instaladas las placas se realiza con pasta de juntas y cinta de papel.



K-CODINES

2.3 REVESTIMIENTO INTERIOR

TABLERO O.S.B.

Los tableros O.S.B. (siglas de Oriented Strand Board) son tableros de virutas grandes de madera prensadas. Su resistencia y versatilidad los convierten en productos muy aptos para los elementos estructurales de un edificio.

Están fabricados a partir de virutas de madera que son aglomeradas gracias al uso de resinas para, posteriormente, ser sometidas a procesos de presión y temperatura. Proceso que les confiere densidad y resistencia. Estas virutas suelen proceder del medio natural, habitualmente de coníferas como el pino y el abeto.

Cada una de sus capas sigue una orientación perpendicular a la capa anterior. Esto le proporciona un comportamiento más homogéneo ante la dilatación o la aplicación de fuerzas en distintas direcciones. Gracias a esta estructura de capas cruzadas, con todas las astillas orientadas en la misma dirección, el tablero O.S.B. cuenta con una gran rigidez y fortaleza.

Además de su gran resistencia, el tablero O.S.B. es un gran aislante tanto térmico como acústico.



K-ARGENTONA


K-PREMIÀ



K-CODINES

2.4 PERSIANAS, CRISTALES Y CARPINTERÍA

PERSIANAS GRADUABLES Y APILABLES

Aunque la elección final dependerá siempre del cliente, recomendamos las persianas Griesser con las que disfrutarás de la luz del sol sin deslumbramiento e impidiendo que entre el calor. Las lamas se pueden orientar para regular la luz entrante. Deja entrar la comodidad y la energía positiva en tu vida diaria. Griesser propone la más amplia gama de persianas graduables.

Todas ellas son extremadamente robustas y se adaptan a las arquitecturas más diversas. Verás perfectamente el exterior al tiempo que te proteges de las miradas indiscretas. Las persianas graduables son muy respetuosas con el medio ambiente. Reduce el impacto medioambiental de tu hogar gracias a su huella de carbono positiva. Al regular el calor que entra en tu casa, reducirás significativamente tu consumo de energía.

Un sistema de control solar automático te permitirá ahorrar hasta un 20% en tu factura de electricidad.

https://www.papik.cat/arxius/griesser.pdf



GRIESSER LAMISOL (70 o 90)

A su solidez y sus líneas acentuadas se suma una regulación óptima de la luz natural y un cierre silencioso.

Control de la luz	●●●●●
Oscurecimiento	●●●●
Resistencia al viento	●●●●●

Recomendación



K-PREMIÀ

2.4 PERSIANAS, CRISTALES Y CARPINTERÍA

CRISTALES

Como es sabido, existen diferentes tipos de vidrios que podemos instalar en nuestras ventanas. Estos han evolucionado mucho a lo largo de la historia. Es común plantearse la duda de qué tipo de vidrio es el más adecuado para las ventanas de vuestra vivienda.

Tenemos muchas posibilidades de elección. Cada tipo de vidrio tiene sus aplicaciones y propiedades.

En una ventana podemos elegir, primero la composición y espesor de cada una de las láminas de vidrio y por otro y cuántas cámaras, espesor de cámara, e incluso el tipo de gas que va en el interior de las cámaras. El vidrio puede hacer variar el presupuesto de unas ventanas. Por eso es importante adecuarlo a las necesidades que en cada caso tengamos.

La composición de vidrio estándar es un 4/16/4 bajo emisivo con cámara de aire con argón.


K-GORCS

2.4 PERSIANAS, CRISTALES Y CARPINTERÍA

CARPINTERÍA: ventanas

Las ventanas son uno de los elementos más importantes en una vivienda. Además de que permiten la iluminación de forma natural también nos aíslan de los ruidos, del frío y el calor, son decorativas y son esenciales para la correcta ventilación de cada una de las estancias.

Una buena ventana mejorará el aislamiento de tu hogar y te proporcionará un importante ahorro energético.

Trabajamos con los siguientes tipos aunque nos adaptamos a la elección del cliente:
- Ventaclim VMM 74 (madera)
- Ventaclim VMM 95 (madera)
- Ventaclim super-comfort (madera/aluminio)
- EcoVen Plus S-70 (PVC)
- EcoVen Plus S-82 (PVC)

https://ventaclim.com/productos/
https://www.papik.cat/arxius/ficha-ecoven-s70.pdf



K-ARBOÇ

2.4 PERSIANAS, CRISTALES Y CARPINTERÍA

VENTACLIM VMM 74 (madera)

Están elaboradas en dos piezas claramente diferenciadas. Tratan de diferente forma la parte exterior de la interior.

Características

Hoja de 74×70.
Marco de 71×70 versión 71.
Marco de 96×70 versión 96.
Triple junta de estanqueidad.
Posibilidad de alojamiento vidrio desde 26mm hasta 33mm.
Sistema herraje Aire 12.
Herraje Maco con posibilidad apertura:

- Practicable
- Oscilibatiente
- Oscilo- paralela
- Elevadora de 56mm
- Pivotante
- Proyectante Exterior
- Perfil de cerradura
- Perfil apertura exterior

VENTACLIM VMM 95 (madera)

Están elaboradas en dos piezas claramente diferenciadas. Tratan de diferente forma la parte exterior de la interior.

Características

Hoja de 95×70.
Marco de92x70.
Triple junta de estanqueidad.
Posibilidad de alojamiento vidrio desde 26mm hasta 16mm.
Sistema herraje Aire 12.
Herraje Maco con posibilidad apertura:

- Practicable
- Oscilibatiente
- Oscilo-paralela
- Elevadora de 78mm
- Pivotante
- Proyectante Exterior
- Perfil de cerradura
- Perfil apertura exterior

Apta para construcciones passivhaus

2.4 PERSIANAS, CRISTALES Y CARPINTERÍA

VENTACLIM 70/77 (MADERA/ALUMINIO)

Son ventanas de madera laminada con un forro exterior en aluminio para su no mantenimiento.

Características:

Hoja de grueso de 81×70.

Marco de 77×70.

Triple junta de estanqueidad.

Posibilidad de alojamiento de vidrio desde 26mm hasta 46mm.

Sistema herraje Aire 12.

Herraje Maco con posibilidad apertura:

- Practicable
- Oscilibatiente
- Oscilo-paralela
- Elevadora de 89mm
- Pivotante
- Proyectante Exterior
- Perfil de cerradura
- Perfil apertura exterior

VENTACLIM SUPER-COMFORT (MADERA/ALUMINIO)

Son ventanas de madera laminada con un forro exterior en aluminio para su no mantenimiento.

Características:

Hoja de grueso de 103×75.

Marco de 100×70.

Triple junta de estanqueidad.

Posibilidad de alojamiento de vidrio desde 26mm hasta 52mm.

Sistema herraje Aire 12.

Herraje Maco con posibilidad apertura:

- Practicable
- Oscilibatiente
- Oscilo-paralela
- Elevadora de 94
- Pivotante
- Proyectante Exterior
- Perfil de cerradura
- Perfil apertura exterior

Apto para construcción passivhaus: Certificado passivhaus

2.4 PERSIANAS, CRISTALES Y CARPINTERÍA

ECOVEN PLUS S-70 (PVC)

Ecoven plus s70 es la única ventana de PVC con la certificación de calidad de producto N de AENOR, cumpliendo todos los requisitos y superando todos los controles y ensayos necesarios para garantizar la ausencia de patologías, su resistencia a los impactos y a las condiciones climáticas más severas y su durabilidad.

Su amplio y resistente galce permite la colocación de vidrios de hasta 42 mm en cualquier tipo de hoja, con doble o triple acristalamiento. Además, es capaz de alcanzar la certificación de seguridad RC2.

Características:

Profundidad: 70 mm
Cámaras: 5
Transmitancia Uf: 1,3 W/m2K
Transmitancia Uw: hasta 0,9 W/m2K
Aislamiento acústico: hasta 48 dB
Seguridad: hasta RC2
Acristalamiento: hasta 42 mm
Eficiencia energética: hasta A*

ECOVEN PLUS S-82 (PVC)

Ecoven plus s82 es la primera ventana de PVC certificada Passive House para el clima cálido templado por sus excepcionales prestaciones.

Con una profundidad de 82 mm, 7 cámaras interiores en marco y 6 en hoja, dispone también de un sistema de junta central en el marco. Además, puede incorporar una rotura de puente térmico en sus refuerzos de acero galvanizado para mejorar aún más su aislamiento y eficiencia.

Características:

Profundidad: 82 mm
Cámaras: 7 en marco y 6 en hoja
Transmitancia Uf: 1 W/m2K
Transmitancia Uw: hasta 0,76 W/m2K
Aislamiento acústico: hasta 48 dB
Seguridad: hasta RC2
Acristalamiento: hasta 52 mm
Eficiencia energética: hasta Passivhaus

2.4 PERSIANAS, CRISTALES Y CARPINTERÍA

CARPINTERÍA: puerta de acceso

Puerta PVC (modelo IP7)

Puertas estampadas, que consiguen una estética y unos acabados incomparables. Una colección en la que los modelos clásicos de siempre van de la mano con aquellos más lineales y elementales, dando lugar a unos resultados que te sorprenderán.

Puerta madera

Posibilidad de elección entre diferentes especies de madera tanto en exterior como en interior. Modelos de puerta panelables. Tienen la posibilidad de elegir de modelos independientes.

Puerta de madera y aluminio

Estas puertas de madera están forradas en el exterior con aluminio para evitar un mantenimiento. Se ofrece la posibilidad de elegir de diferentes especies y modelos de madera para el interior.

https://www.papik.cat/arxius/ip.pdf
https://ventaclim.com/puertas-de-madera-y-mixtas/


K-ARGENTONA





2.5 VENTILACIÓN, ACS Y CALEFACCIÓN

VENTILACIÓN MECÁNICA SIMPLE VS. DOBLE FLUJO

Ventilación mecánica simple (CMV de flujo único)

La ventilación mecánica controlada de flujo único consiste, por lo general, en aspirar permanentemente el aire viciado del hogar.

En función de los modelos de ventilación monoflujo, la tasa de aspiración puede variar en función del nivel de humedad presente en estos recintos, lo que se denomina CMV higrorregulable, a diferencia de las CMV autorregulables que aspiran a una tasa constante.

Como la ventilación de flujo único aspira el aire y lo expulsa al exterior, esto creará una depresión en estas habitaciones húmedas. Por lo tanto, es necesario dejar entrar aire fresco por algún sitio, por lo que es necesario poner rejillas de ventilación en las ventanas de las estancias como el salón, los dormitorios o un despacho, para compensar la depresión generada por la succion dejando entrar aire fresco a través de las rejillas de las ventanas. A continuación, toda la casa se ventila por barrido: el flujo de aire irá desde las salas de estar hasta los cuartos húmedos más cercanos a través de las rejillas de ventilación.

Todas nuestras casas incluyen la preinstalación de tubos de ventilación.

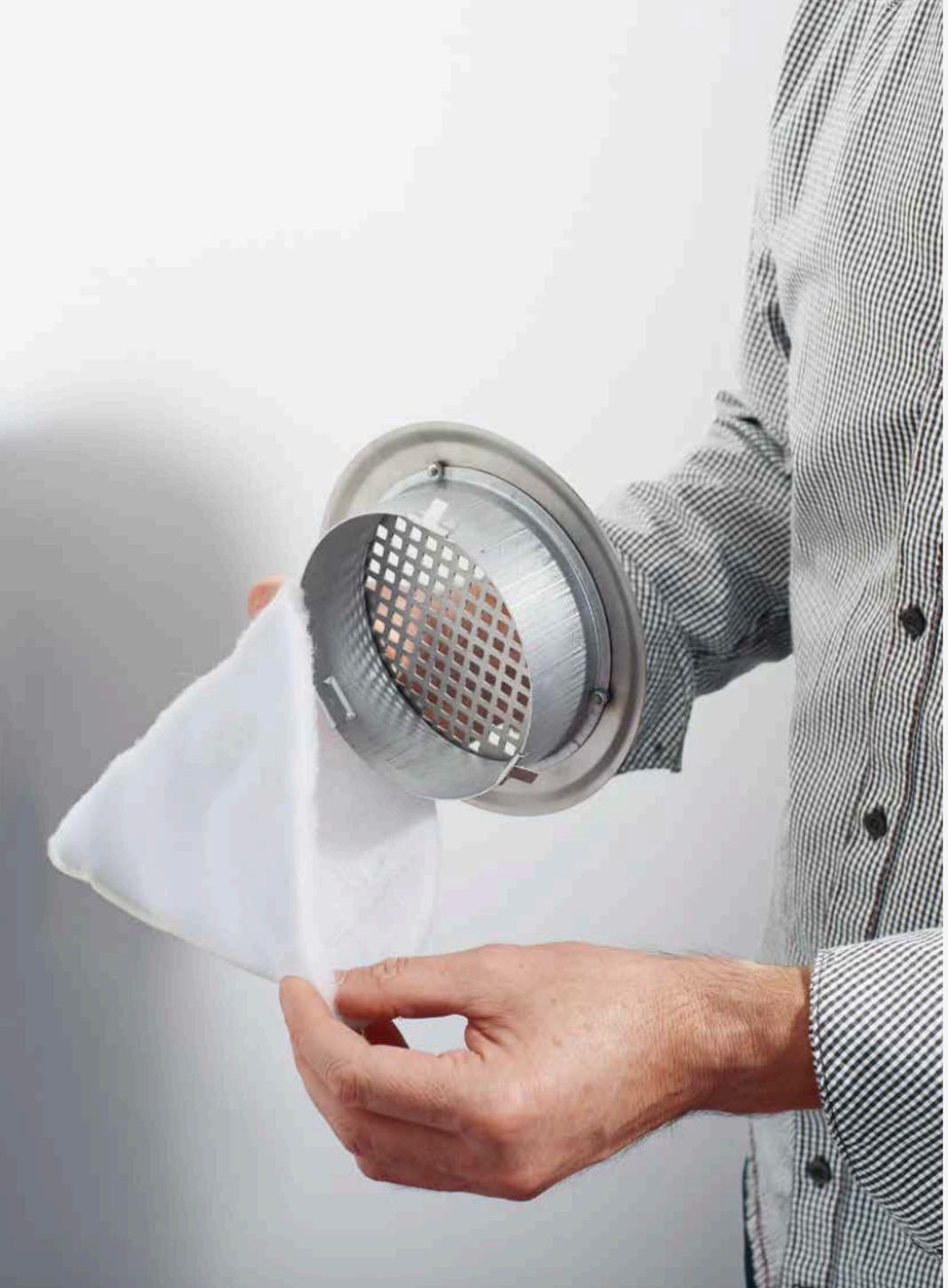

2.5 VENTILACIÓN, ACS Y CALEFACCIÓN

VENTILACIÓN MECÁNICA SIMPLE VS. DOBLE FLUJO

Ventilación mecánica doble flujo (VMC de flujo doble)

La ventilación mecánica controlada de flujo único consiste, por lo general, en aspirar permanentemente el aire viciado en los locales húmedos.

CMV responde al principio de ventilación general y permanente: la ventilación debe permitir la renovación del aire viciado de toda la vivienda durante todo el año, las 24 horas del día, en particular gracias al ventilador que permite controlar los flujos sean cuales sean las condiciones climáticas.

La ventilación mecánica controlada de doble flujo gestiona el flujo de aire entrante y saliente de forma mecánica mediante motores de bajo consumo. Esto se conoce como aire de suministro y aire de extraccion, o aire fresco y aire viciado. La principal ventaja de la ventilacion de doble flujo es, por tanto, mantener la hermeticidad de la envolvente del edificio para evitar cualquier pérdida de calor.



2.5 VENTILACIÓN, ACS Y CALEFACCIÓN

VENTILACIÓN MECÁNICA SIMPLE (CMV de flujo único)

Zehnder ComfoFan S

El sistema individual de simple flujo de Zehnder se encarga de expulsar el aire viciado de la vivienda de manera controlada. La gestión del caudal de extracción puede ser manual o automática gracias a la versión Hygno. Compatible con el sistema de distribución Zehnder ComfoFresh asegura una instalación rápida y sencilla.

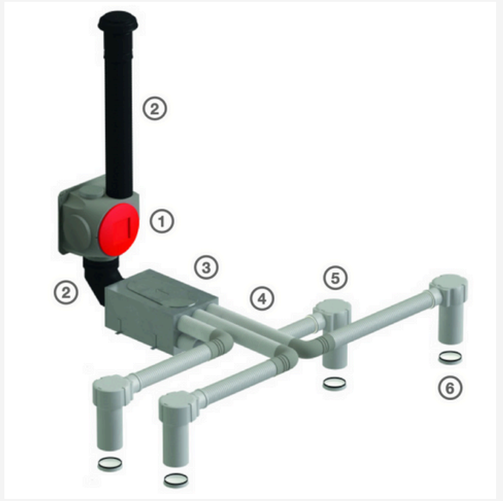

https://www.papik.cat/arxius/zehnder.pdf



2.5 VENTILACIÓN, ACS Y CALEFACCIÓN

VENTILACIÓN MECÁNICA DOBLE FLUJO (VMC de flujo doble)

Zehnder ComfoAir (350Q o 450Q)

Zehnder inaugura una nueva generación de aparatos de ventilación más eficientes, más silenciosos y más inteligentes. Gracias a una amplia variedad de innovaciones, pueden obtenerse los mejores valores acústicos, una mejor recuperación del calor y un consumo de energía especialmente bajo. Zehnder ComfoAir Q ofrece el mayor confort para un ambiente interior óptimo con una elevada eficiencia energética.

Características

- 96% eficiencia
- Bypass 100% modulable
- Asistente de puesta en marcha paraconfiguración rápida y sencilla.
- Control de flujo para mantener caudales comisionados.
- -Tecnología de confort adaptativo.
- Incremento automático de la temperatura pasiva en verano.
- Certificado PassivhHaus.

https://www.zehnder.es/productos-y-sistemas/ventilacion-de-confort

Recomendación

2.5 VENTILACIÓN, ACS Y CALEFACCIÓN

ACS Y CALEFACCIÓN

El sistema de calefacción es opcional y no se incluye en el precio, proponemos varias opciones para ajustarnos a la perfección tanto a tus gustos y necesidades como a las del proyecto.

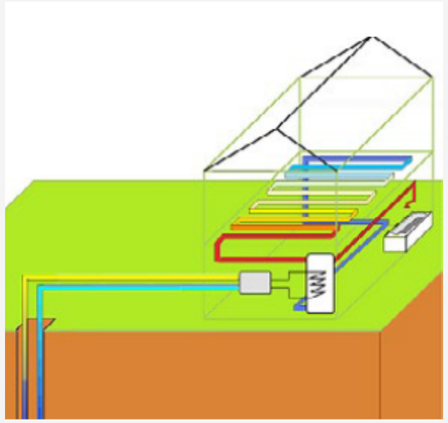

Instalación geotérmica

Es el aprovechamiento de la energía térmica acumulada bajo la superficie de la tierra en zonas de agua de alta presión, sistemas de vapor o agua caliente.



Estufa de pellets

Es un generador de calor que utilizan pellets de madera prensada para realizar la combustión dentro de una cámara cerrada, emitiendo un agradable calor a la estancia con una fuente de energía renovable como es la biomasa en forma de pellet.



Estufa de leña

Son aparatos de calefacción con los que conseguirás un calor natural, confortable y ecológico en tu vivienda.



Interacumulador ACS

Interacumulador de suelo con un serpentín y
resistencia eléctrica para soporte a la aportación solar.



Calefacción de aerotermia

Calefacción de muy bajo consumo eléctrico gracias a la separación del aire caliente/frío existente.



2.5 VENTILACIÓN, ACS Y CALEFACCIÓN

ACS

Acomulador simple (ACS independiente)

La amplia gama de bombas de calor ACS independientes es una solución idónea que se adapta a cualquier tipo de vivienda familiar. El modelo con instalación en la pared está disponible en capacidades de 100 y 150 litros, y el modelo sobre suelo, en capacidades de 200 y 270 litros. Para un funcionamiento todavía más eficiente, el modelo de 270 litros está disponible con serpentín adicional y puede conectarse a una instalación solar térmica.

Ventajas

-Bomba de calor para agua caliente sanitaria de alta eficiencia A+

-Reduce el consumo de electricidad en un 75% en comparación con un calentador de agua eléctrico tradicional

-Fácil instalación

-Este calentador de agua, sin CFC, es respetuoso con el medio ambiente.

https://www.papik.cat/arxius/Aerotermia_ACS.pdf



2.5 VENTILACIÓN, ACS Y CALEFACCIÓN

ACS Y CALEFACCIÓN

Aerotèrmia Panasonic All in One

Aquarea All in One es la nueva generación de bombas de calor de Panasonic para calefacción, refrigeración y agua caliente sanitaria (ACS). Esta nueva gama se integra de manera inteligente con la tecnología Hydrokit mediante un depósito de acero inoxidable de primera calidad.

Ventajas

- Solución de alta eficiencia
- Bomba de agua clase A
- Fácil integración del control remoto HPM
- Gran superficie de intercambio para aumentar la eficiencia
- Módulo hidráulico de Aquarea de mejor rendimiento para calentar el agua
- Filtros incorporados
- Salida máx. de temp. del agua de 55 °C

https://www.aircon.panasonic.eu/ES_es/happening/nuevo-aquarea-all-in-one-2016/



2.6 ACABADOS INTERIORES

PINTURA ECOLÓGICA

Compuestas con materias primas de origen vegetal y/o mineral. Al carecer de sustancias dañinas, como biocidas o plastificantes, su impacto en el medio ambiente es muy inferior al de las pinturas sintéticas, cuya composición se basa en derivados del petróleo.

Las pinturas ecológicas crean una capa porosa que deja que las paredes transpiren, de manera que el vapor de agua y la humedad son evacuados al exterior y se evita la formación de condensaciones –que a la larga pueden derivar en desconchados en la pared–. Así, se evita también la aparición de hongos y bacterias, garantizando unas paredes más higiénicas y que la pintura dure más en buen estado.

Ofrecemos un acabado con pintura ecológica color blanco. De forma opcional y con sobrecoste pintamos el interior con la pintura y el color que desees.



2.6 ACABADOS INTERIORES

PUERTAS Y POMOS

Disponemos de dos modelos de puerta interior de madera maciza lacada en color blanco o bien roble mallado de 62, 72 o 82cm con una altura de 211cm.

Modelo 7000





Modelo 8500







2.6 ACABADOS INTERIORES

PUERTAS Y POMOS

Los modelos disponibles de manillas son los siguientes. En la mayoría de los casos están disponibles también en otros colores.



MODELO ARA
(Niquel Mate)



MODELO DRACO
(antracita)



MODELO VELA
(Niquel Mate)



MODELO BACO
(Niquel Mate)



2.6 ACABADOS INTERIORES

SUELO LAMINADO Y ZÓCALO

Parador

Los suelos laminados de Parador abren opciones de diseño creativo para suelos individuales y de alta calidad. Duraderos, elegantes y fáciles de instalar y mantener, los suelos laminados crean un ambiente especial en su hogar.
Los modelos disponibles se encuentran en su página web.

Classen

Durante más de cinco décadas Classen ha estado creando estos productos.
Los modelos disponibles se encuentran en su página web.

https://www.papik.cat/arxius/laminats.pdf



2.6 ACABADOS INTERIORES

MECANISMOS

Todas las instalaciones siguen la normativa REBT, instalación básica de 5,75 Kw ampliable hasta 9'5Kw.

Simon 82 Color Blanco

Ofrecemos los mecanismos Simon82 en color blanco que resalta para unir de forma eficiente un diseño de líneas neutras, que encaja con ambientes modernos, sencillos y funcionales.

Como opcional, ofrecemos personalizar los mecanismos con los colores de la gama 82 que incluye Ivory, Graphite y Metal o el interrupotor modelo Detail.





2.6 ACABADOS INTERIORES

TELECOMUNICACIONES

La partida de telecomunicaciones hace referencia a los siguientes servicios:

- Instalación de toma de corriente de red de internet
- Instalación y suministro de videoportero

El material incluido es el siguiente:

1x antena acero galvanizado
1x antena UHF BOSS
1x mezclador TV-FM
5x bases toma final RTV-SAT
1x amplificador de la antena
6x tomas RJ45
1x switch 8 puertos
1x monitor WIFI color VEO FERMAX
1x caja PAU metálica



2.6 ACABADOS INTERIORES

ILUMINACIÓN

Nuestro servicio incluye la instalación del porta-lámparas. Si se requiere su colocación, este servicio tendrá un coste adicional. **La iluminaria (lámparas) y su colocación no está contemplada en el presupuesto.**

Son los clientes quienes tendrán que suministrar el sistema de iluminación deseado. El coste de instalación variará en función de la tipología y características de la luz proporcionada.

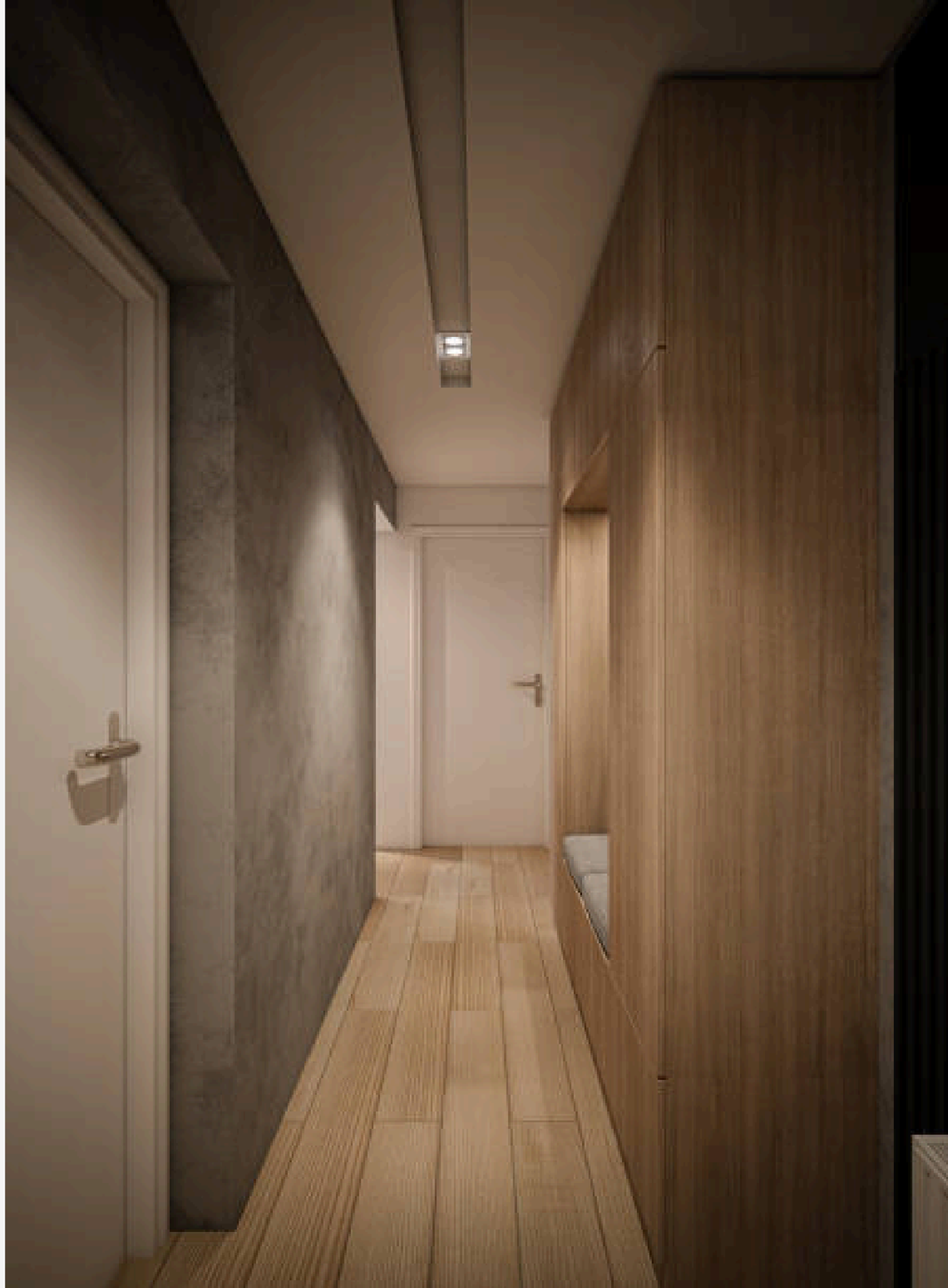

2.6 ACABADOS INTERIORES

BAÑO ESTÁNDAR

Nuestros baños estándar tienen una línea muy sencilla y elegante. Si el cliente opta por hacer el baño con nosotros, le vendrá incluido:

- Cerámica (revestimiento de la ducha)
- Mueble de baño (con grifo)
- Ducha (grifo y plato de ducha o bien bañera)

Para los baños tenemos un coste aproximado de 3.500€ que hace referencia al mobiliario estándar. Aparte, habrá que aplicarle el coste en relación con los metros cuadrados de cerámica y pavimentos*.

*35€/m2. Incluye pavimentos y revestimiento de la ducha. En caso de querer alicatar otras partes del baño al coste del material se le sumará la mano de obra. La cerámica de dimensiones inferiores a 20x20 tiene un coste de colocación superior.





Hansgrohe Focus 181,57€/U



Hansgrohe Talis 161,17€/U



Time Male Negro 205,5€/U



Hansgrohe Focus 152,2€/U



Hansgrohe Talis 221,6€/U



Time negro 502,7€/U

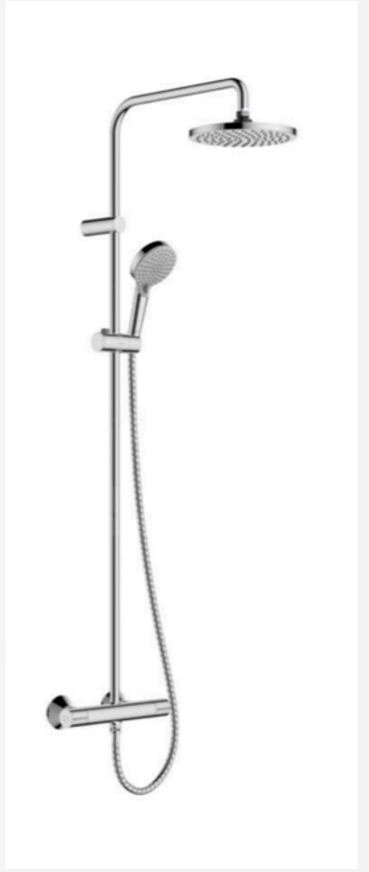

Hansgrohe blend 427,2€/U

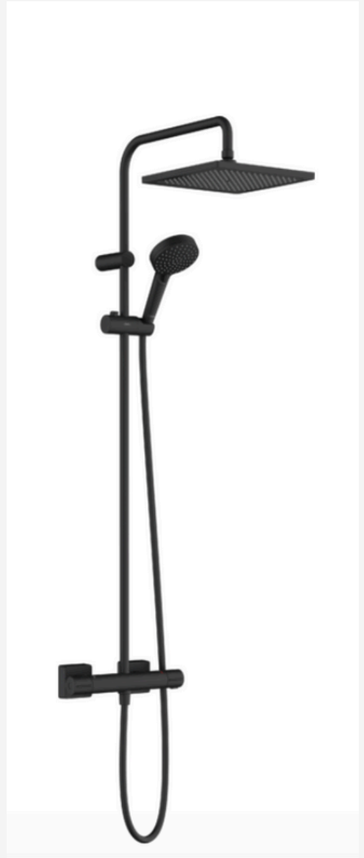

Hansgrohe shape 657,3€/U



Bañera Emma 369,89€/U

[(170x75]



Bañera Mitta 349,89€/U

[170x75]



Barra ducha crometta66,2€/U

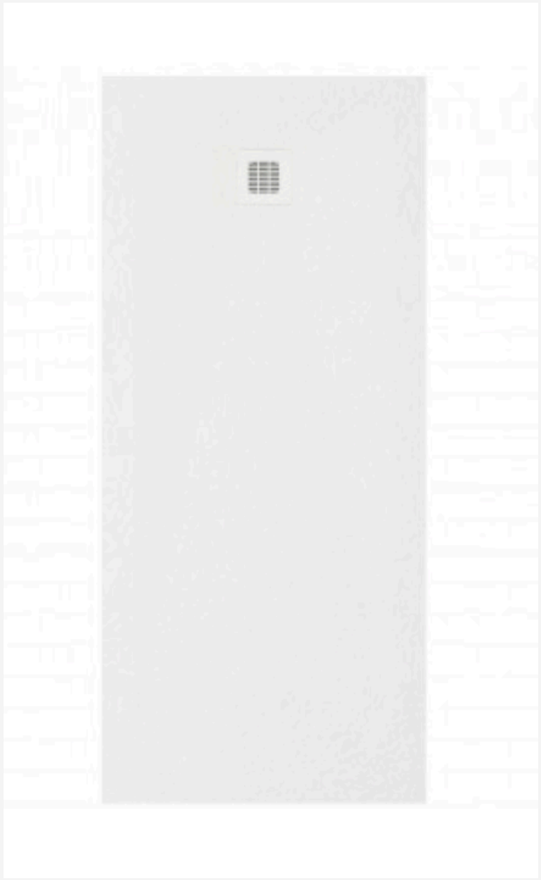

Plato de ducha Hidrobox One 368/421€/U

[140x80x40] o [160x80x40]

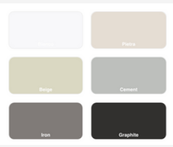



Roca The Gap Tapa 447€/U



Roca The Gap Tapa 666,2€/U



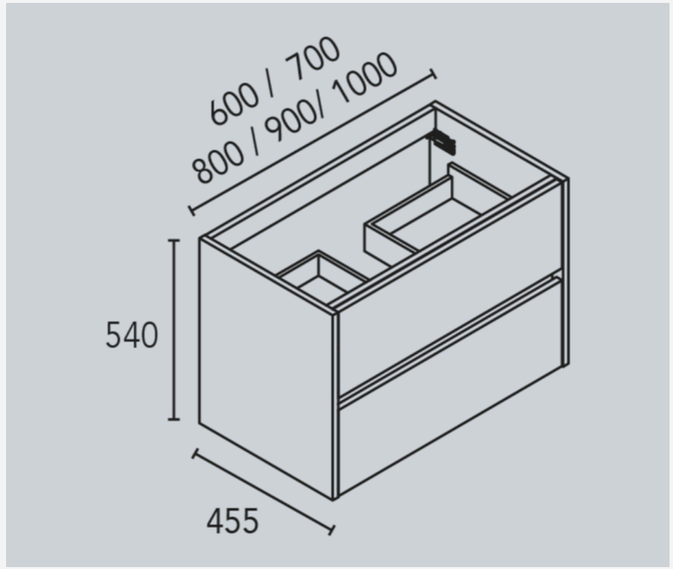

Modelo Chic & Bath 2 cajones 473€/U

(80x54x45,5)



Mampara canales panamá compuesta 536/560€/U

(140x198) o (160x198)



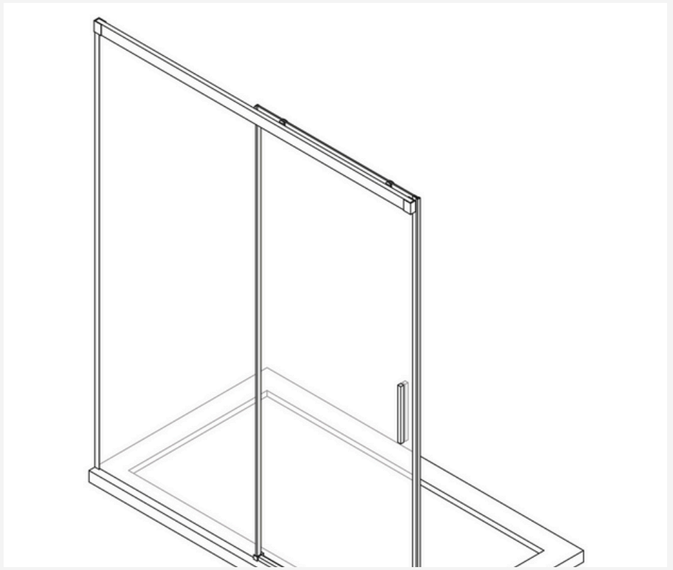

2.6 ACABADOS INTERIORES

COCINA ESTÁNDAR

Aunque nuestros clientes siempre pueden optar para hacer su cocina a medida y con agentes externos, les ofrecemos la posibilidad de hacer unas cocinas sencillas, elegantes y de calidad con nosotros.

Nuestras cocinas incluyen muebles bajos (color blanco), puertas (color blanco ultramate con tirador integrado), encimera tricapa de madera natural de 15mm barnizado mate y, por último, pica de dos agujeros sobre mueble de 80 cm con grifo Grohe Eurosmart.

Características específicas:

- Módulo 80 cm (2 puertas)
- Módulo 90x90 cm esquinero (2 puertas)
- Módulo 60 cm (fogones y horno con cajón inferior)
- 2x Módulos 50 cm (2 puertas)
- Módulo 80 cm (pica de dos agujeros con 2 puertas)
- Módulo 70 cm (5 cajones)
- Encimera tricapa de madera (4x1,70m)



K-ARBOÇ





El coste de 7.500€ es orientativo y está calculado en relación con una casa de 150 M2 y con los módulos estándar mencionados. Los electrodomésticos no están incluidos.

2.6 ACABADOS INTERIORES

ESCALERA

A continuación encontraréis los tipos de escaleras que fabricamos:

- Escaleras con huella de tricapa con contrahuella de cartón yeso. Madera tricapa de 42mm barnizada para mayor durabilidad. La contrahuella es de cartón yeso para un acabado más contrastado.

- Escaleras con huella y contrahuella de tricapa. Madera tricapa de 42mm y de 22 en contrahuella barnizada para mayor durabilidad.

- Escaleras con huella de suelo laminado y contrahuella de cartón yeso. Para dar continuidad con el suelo laminado se utiliza este acabado de escalera con contrahuella de cartón yeso para mayor contraste.

- Escaleras con huella de suelo laminado y contrahuella de suelo laminado. Continuidad total con el suelo laminado.




K-ARGENTONA



2.7 EXTRAS

PLACAS SOLARES

La instalación de paneles solares reduce significativamente la factura eléctrica mensual y la dependencia de la red pública. Esta independencia energética protege contra el aumento del coste de la electricidad y contra la volatilidad en el precio de los combustibles. Los analistas prevén un aumento continuado de los precios de la electricidad, por lo que la energía solar sigue siendo una solución rentable y una gran inversión a largo plazo.

A diferencia de la energía generada por los combustibles fósiles, la energía solar no libera emisiones peligrosas de dióxido de carbono (CO2). Contar con soluciones energéticas sostenibles sin carbono es esencial para ralentizar el cambio climático y prevenir mayores daños al medio ambiente.

Las placas solares son el último elemento necesario para tener una casa autosuficiente: una vivienda que consume la mínima energía posible y es capaz de abastecer sus necesidades energéticas por sí misma, a través de energías renovables.

Ofrecemos asesoramiento personalizado según sus necesidades.


K-IGUALADA

MÁS INFORMACIÓN

www.papik.cat

@papikgroup

Calle Sort, 34 (08172) Sant Cugat del Vallès

935906074

info@papik.cat



K-MATADEPERA